TOTO

Installation manual/
Инструкция по установке/
Hướng dẫn lắp đặt/
คู่มือการติดตั้ง

NEOREST (Toilet bowl)
NEOREST (раздел об унитазе)
NEOREST (Bồn cầu)
NEOREST (โถสุขภัณฑ์)

Required ····· P.2
Обязательно ····· P.4
Bắt buộc ····· P.6
สิ่งที่ต้องทำ ····· P.8

Safety Cautions/Precaution before installation ····· P.2
Соблюдать меры безопасности при выполнении работ/Внимание перед установкой ····· P.4
Chú ý an toàn/Lưu ý trước khi lắp đặt ····· P.6
ข้อควรระวังด้านความปลอดภัย/ข้อควรระวังก่อนการติดตั้ง ····· P.8

Included parts/Комплектующие части/ Các bộ phận đi kèm/ชิ้นส่วนที่มีมาให้ ····· P.10

Part diagram/Схема узлов и деталей/ Sơ đồ bộ phận/แผนภาพชิ้นส่วน ····· P.10

Installation procedure/Способ установки/ Quy trình lắp đặt/ขั้นตอนการติดตั้ง ····· P.11

H0B287S
2018.10

Lắp đặt sản phẩm đúng theo sách hướng dẫn này để đạt hiệu quả tốt nhất.
Khi hoàn thành công tác lắp đặt, giải thích chi tiết cách sử dụng sản phẩm này cho khách hàng.

Bắt buộc

Lắp cần gạt tay vào chân ống xả trước khi lắp bồn cầu.

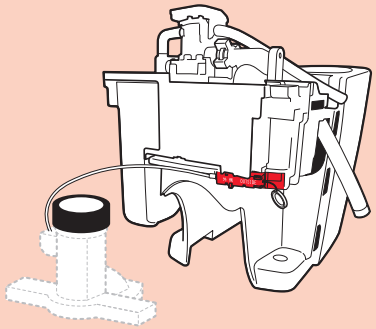

Xem *19* trong trang 15 để biết thông tin chi tiết.

Không tháo bình ắc quy vì bình ắc quy sẽ được dùng trong khi mất điện.

*Nếu dây ở túi bị đứt, lắp qua lỗ khác.

Chú ý an toàn (Tuân thủ theo những chú ý này vì mục đích an toàn.)

Đọc kỹ những "Chú ý an toàn" này trước khi bắt đầu lắp đặt. Lắp đặt sản phẩm đúng cách.
Sách hướng dẫn này sử dụng nhiều kí hiệu khác nhau để đảm bảo lắp đặt đúng và an toàn đồng thời phòng tránh chấn thương cho khách hàng, chấn thương cho những người khác và hư hại tài sản.
Dưới đây là phần chú giải các biểu tượng.

⚠ Cẩn thận	Sử dụng hoặc lắp đặt sản phẩm này không đúng cách có thể gây ra chấn thương hoặc hư hại tài sản.

⃠	**Biểu tượng này có nghĩa là không được thực hiện bất cứ thay đổi nào đối với sản phẩm này.**	❗	**Biểu tượng này có nghĩa đây là bước bắt buộc khi sử dụng sản phẩm này.**

⚠ Cẩn thận	
Cấm	**Không để bồn cầu chịu lực hoặc va chạm quá mạnh.** Nếu không, bồn cầu có thể bị vỡ và gây chấn thương hoặc rò rỉ, có thể làm hư hại tài sản.
	Không uốn cong hoặc vặn xoắn ống cấp nước quá mức. Nếu không, ống mềm cấp nước có thể bị thủng gây rò rỉ, có thể làm hư hại tài sản.
	Không tháo bộ lọc cấp nước ra khỏi sản phẩm trong khi van cấp nước đang mở. Nếu van cấp nước chưa đóng, nước có thể phun ra ngoài gây rò rỉ, có thể làm hư hại tài sản.
Bắt buộc	**Đảm bảo những bộ phận đi kèm hoặc bộ phận quy định phải được sử dụng cho việc lắp đặt.** Nếu không, sản phẩm có thể không được lắp đặt đúng cách.
	Thực hiện công tác lắp đặt theo sách hướng dẫn lắp đặt này. Nếu không, có thể xảy ra hư hại do rò rỉ.

Lưu ý trước khi lắp đặt

- Đảm bảo không gian cần thiết cho việc lắp đặt bồn cầu và đồng thời kiểm tra việc đóng/mở cửa có gây trở ngại hay không.
- Việc nhận tín hiệu của bộ điều khiển từ xa có thể kém đi và bộ NEOREST có thể không phản ứng với bộ điều khiển từ xa nếu có kệ hoặc tủ ở tường phía sau cách sàn nhà chưa tới 1400 mm.
  (Kệ và tủ lưu trữ nên cách sàn nhà trên 1400 mm.)
- Bật điện và cấp nước cho sản phẩm sau khi hoàn tất toàn bộ việc lắp đặt.
- Sử dụng cẩn thận để không làm hỏng đầu ống nối.
- Yêu cầu áp lực nước tối thiểu (khi chảy) là 0,05 MPa ở 10 L/phút trong khi áp lực nước tối đa (khi lặng) là 0,75 MPa.
  Sử dụng NEOREST trong phạm vi này.
- Vui lòng rửa sạch hết bụi hoặc cát trong ống cấp nước trước khi lắp van cấp nước.
- Đảm bảo trước khi lắp đặt, nguồn cấp nước và ống thoát nước đều ở đúng vị trí quy định như trong sơ đồ. Nếu định vị ống tháo nước không chính xác thì không thể lắp sản phẩm đúng cách.

(Đơn vị: mm)

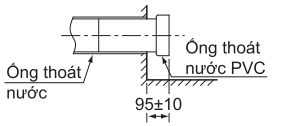

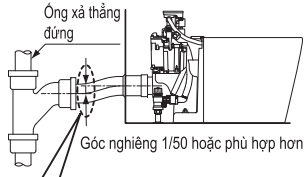

**Nếu dùng vòng kẹp ống xả, khung đỡ, nẹp ống, hay các bộ phận cố định ống khác để cố định vị trí, trước hết cần điều chỉnh độ cao để có thể nối tới đầu xả nước thải nhà vệ sinh.
Cẩn thận để không kéo ống xả điều chỉnh được chiều cao hoặc đẩy lỏi lên, khi cố định vị trí.**

Giữ độ dốc của ống xả trên 2°.

⚠ Cẩn thận	
Bắt buộc	**Không đảo chiều dốc của ống xả** Khả năng rửa trôi của sản phẩm có thể bị giảm, và nước bẩn có thể chảy ngược vào trong con thỏ.

(Đơn vị: mm)

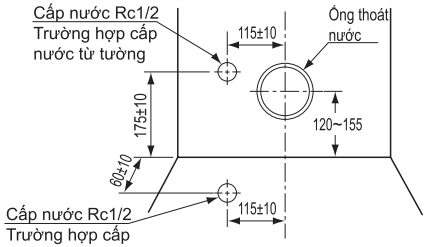

*Biên độ điều chỉnh chiều cao ống thoát nước là 120~155 mm.

Sơ đồ sản phẩm (Lắp đặt hoàn thiện) loại AH (Đơn vị: mm)

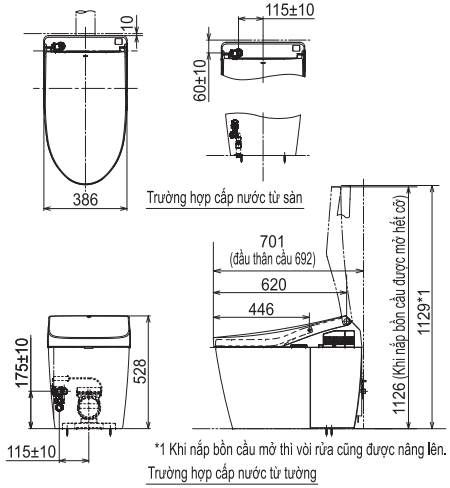

Sơ đồ sản phẩm (Lắp đặt hoàn thiện) loại RH (Đơn vị: mm)

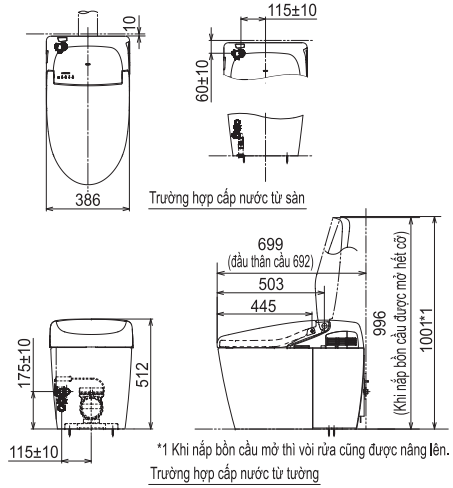

Sơ đồ sản phẩm (Lắp đặt hoàn thiện) loại DH (Đơn vị: mm)

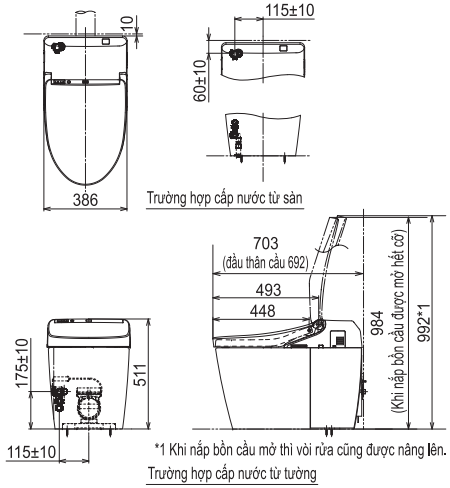

Included parts/Комплектующие части/Các bộ phận đi kèm/ชิ้นส่วนที่มีมาให้

A-1

A-2

A-3

B-1

*Be sure to mount B-2./
* Обязательно установить B-2./
*Đảm bảo gắn B-2 chính xác./
*ตรวจสอบให้แน่ใจว่าได้ติดตั้ง B-2 แล้ว

B-2

B-3

B-4

B-5

C-1

*Floor flange with rubber joint and manual lever/
*С резиновой муфтой и ручным рычагом/
*Có cần gạt tay với khớp cao su/
*ที่ดึงชักโครกมือแบบข้อต่อยาง

C-2

*Be sure to mount C-2./
*Проверьте, что установлены детали C-2./
*Đảm bảo gắn C-2 chính xác./
*ตรวจสอบให้แน่ใจว่าได้ติดตั้ง C-2 แล้ว

C-3

C-4

C-5

C-6

C-7

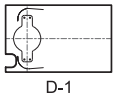
D-1

D-2

D-3

*D-3 is affixed on the backside of A-2./
*Наклеено на тыльной стороне A-2./
*Gắn D-3 vào mặt sau của A-2./
*D-3 ถูกติดอยู่ที่ด้านหลังของ A-2

*The product may be slightly different in shape than the product shown in the figure depending on the model. /
* В зависимости от модели данное изделие может незначительно отличаться от изображенного на рисунке. /
*Hình dạng sản phẩm có thể hơi khác biệt so với sản phẩm trong mô tả tùy thuộc vào từng mẫu. /
*ผลิตภัณฑ์อาจมีรูปทรงแตกต่างจากผลิตภัณฑ์ที่แสดงในภาพ ซึ่งขึ้นอยู่กับรุ่นของผลิตภัณฑ์

Part diagram/Схема узлов и деталей/Sơ đồ bộ phận/แผนภาพชิ้นส่วน

Caution Do not remove the battery box./
Внимание Не снимайте блок аккумуляторов./
Cẩn thận Không được tháo bình ắc quy./
ข้อควรระวัง ห้ามถอดกล่องแบตเตอรี่

For water supply from the wall/
Боковой подвод воды (со стены)/
Trường hợp cấp nước từ tường/
สำหรับการจ่ายน้ำจากผนัง

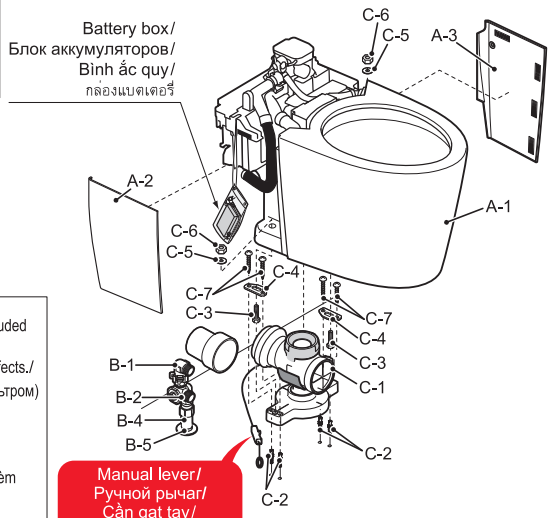

Caution Be sure to install the shutoff valve (with filter) (B-2) included with the toilet.
Dirt contamination could cause shutoff or discharge defects./
Внимание Убедитесь, что установлен запорный клапан (с фильтром) (B-2), которым укомплектован данный унитаз.
Загрязнение фильтра может привести к нарушению подачи воды и слива./
Cẩn thận Hãy chắc chắn lắp đặt van chặn (có bộ lọc) (B-2) đi kèm phòng vệ sinh.
Bụi bẩn có thể gây trục trặc về ngắt hoặc xả./
ข้อควรระวัง ตรวจสอบให้แน่ใจว่าได้ติดตั้งวาล์วเปิด–ปิด (พร้อมแผ่นกรอง)(B-2) ที่ให้มาพร้อมกับโถสุขภัณฑ์
รอยตะกอนสกปรกอาจทำให้เกิดปัญหาในการเปิดปิดวาล์วหรือระบายของเหลว

Installation procedure/Способ установки/Quy trình lắp đặt/ขั้นตอนการติดตั้ง

1

(Unit:mm)/
(ед.: мм)/
(Đơn vị:mm)/
(หน่วย:มม.)

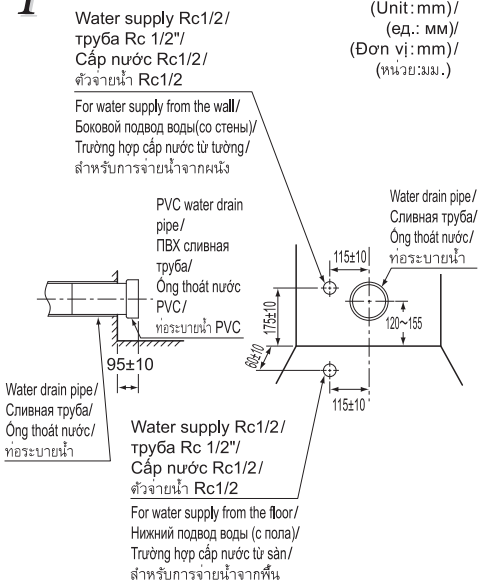

*The adjustment margin for the water drain height is 120~155mm./
*Диапазон высоты сливной трубы 120 - 155 мм./
*Biên độ điều chỉnh chiều cao ống thoát nước là 120~155mm./
*ขอบเขตการปรับความสูงของท่อระบายน้ำคือ 120-155 มม.

2

<For water supply from the floor>
<Нижний подвод воды (с пола)>
<Trường hợp cấp nước từ sàn>
<สำหรับการจ่ายน้ำจากพื้น>

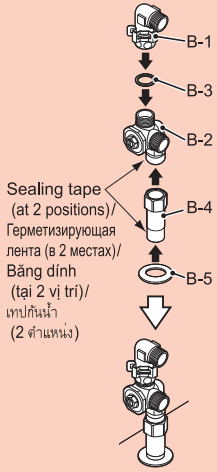

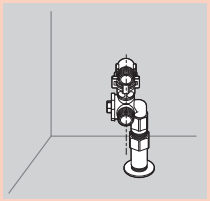

<For water supply from the wall>
<Боковой подвод воды (со стены)>
<Trường hợp cấp nước từ tường>
<สำหรับการจ่ายน้ำจากผนัง>

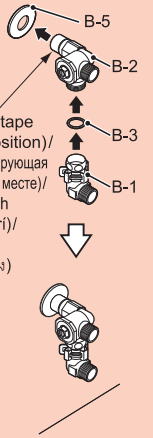

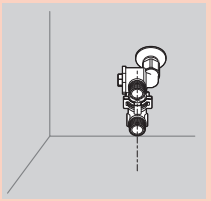

*If there is a gap between the straight pipe and the floor, fill it with mold-resistant silicone-based seal material (Mediseal), and then attach a cover seal(B-5). Doing otherwise may cause water to leak downstairs./
*Если между прямой трубой и полом есть зазор, заполните его устойчивым к плесени силиконовым герметиком (Mediseal), а затем установите защитную крышку.
В противном случае может произойти протечка воды./
*Nếu có khe hở giữa ống trụ và sàn, hãy bít kín khe hở bằng vật liệu bít kín gốc silicon chống nấm mốc (Mediseal), sau đó gắn vòng bít ngoài(B-5).
Nếu không nước có thể rò rỉ xuống dưới sàn./
* หากมีช่องว่างระหว่างท่อต่อและพื้น
ให้อุดด้วยวัสดุกันรั่วที่ทำมาจากซิลิโคนและป้องกันเชื้อรา (Mediseal)
หลังจากนั้นให้ประกอบซีลกันรั่ว(B-5)
หากไม่ดำเนินการดังกล่าว น้ำอาจรั่วซึมลงมาชั้นล่างได้

Caution Be sure to install the shutoff valve (with filter) (B-2) included with the toilet.
Dirt contamination could cause shutoff or discharge defects./

Внимание Убедитесь, что установлен запорный клапан (с фильтром) (B-2), которым укомплектован данный унитаз.
Загрязнение фильтра может привести к нарушению подачи воды и слива./

Cẩn thận Hãy chắc chắn lắp đặt van chặn (có bộ lọc) (B-2) đi kèm phòng vệ sinh.
Bụi bẩn có thể gây trục trặc về ngắt hoặc xả./

ข้อควรระวัง ตรวจสอบให้แน่ใจว่าได้ติดตั้งวาล์วเปิด–ปิด (พร้อมแผ่นกรอง)(B-2) ที่ให้มาพร้อมกับโถสุขภัณฑ์
รอยตะกอนสิ่งสกปรกอาจทำให้เกิดปัญหาในการเปิดปิดวาล์วหรือระบายของเหลว

3

(For 95 mm projection of water drain pipe)/
(При выступе сливной трубы 95 мм)/
(Dành cho phần nhô ra 95 mm của ống thoát nước)/
(สำหรับท่อระบายน้ำที่ยื่นออกมาจากผนัง 95 มม.)

(Unit:mm)/
(ед.: мм)/
(Đơn vị:mm)/
(หน่วย:มม.)

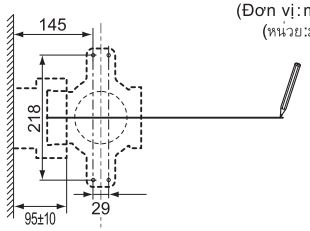

4

(Unit:mm)/
(ед.: мм)/
(Đơn vị:mm)/
(หน่วย:มม.)

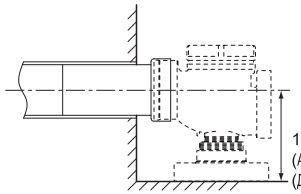

5

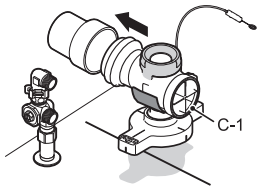

6

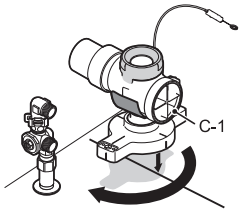

7

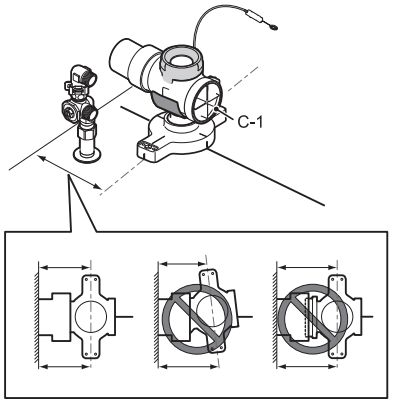

EN ⚠Caution

Do not reverse gradient of the discharge pipe
The washing performance of the product might decreases, and filthy water might flow backward into the trap.

Required

RU ⚠Внимание

Не устанавливайте отводную трубу с обратным уклоном
В противном случае у унитаза может ухудшиться смыв или может начаться обратное перетекание грязной воды в его гидрозатвор.

Требуется

VI ⚠Cẩn thận

Không đảo chiều dốc của ống xả
Khả năng rửa trôi của sản phẩm có thể bị giảm, và nước bẩn có thể chảy ngược vào trong con thỏ.

Bắt buộc

TH ⚠ข้อควรระวัง

อย่าให้ท่อระบายเอียงกลับด้านกัน
เนื่องจากจะทำให้ประสิทธิภาพการชำระล้างของผลิตภัณฑ์ลดลง และน้ำลกปรกอาจไหลย้อนกลับเข้าไปในท่อพักน้ำ

สิ่งที่ต้องทำ

8

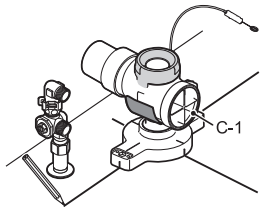

9

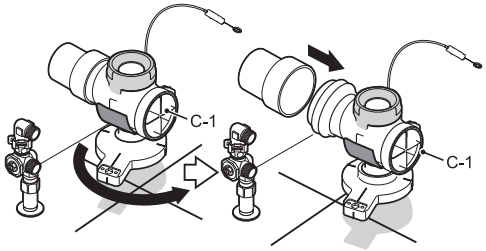

10

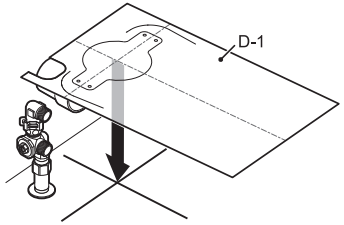

11

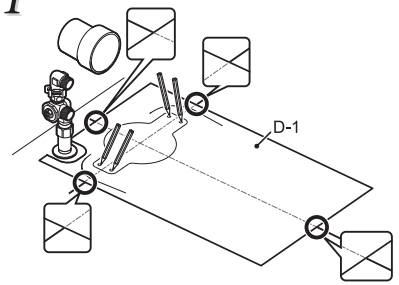

12

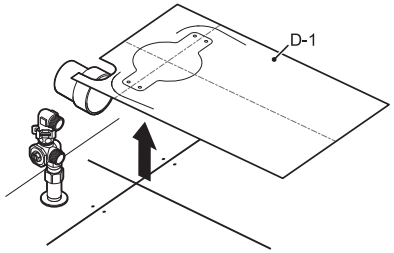

13

(Unit:mm)/
(ед.: мм)/
(Đơn vị:mm)/
(หน่วย:มม.)

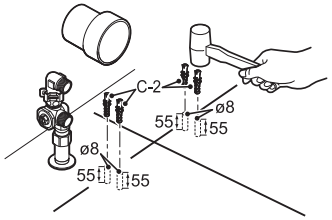

14

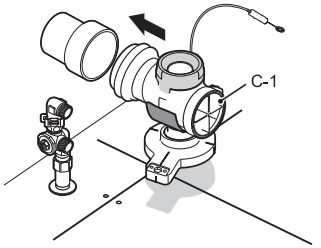

15

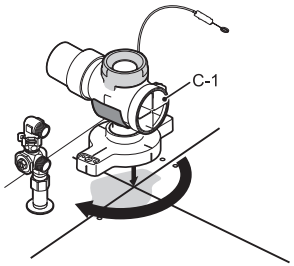

16

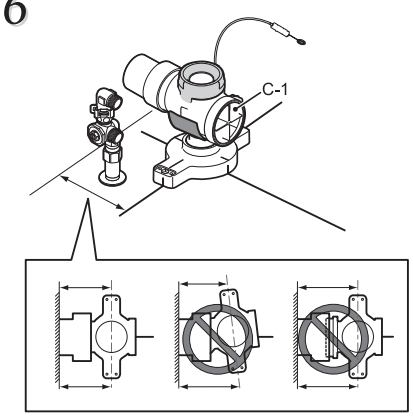

EN ⚠**Caution**

Do not reverse gradient of the discharge pipe
The washing performance of the product might decreases, and filthy water might flow backward into the trap.

Required

RU ⚠**Внимание**

Не устанавливайте отводную трубу с обратным уклоном
В противном случае у унитаза может ухудшиться смыв или может начаться обратное перетекание грязной воды в его гидрозатвор.

Требуется

VI ⚠**Cẩn thận**

Không đảo chiều dốc của ống xả
Khả năng rửa trôi của sản phẩm có thể bị giảm, và nước bẩn có thể chảy ngược vào trong con thỏ.

Bắt buộc

TH ⚠**ข้อควรระวัง**

อย่าให้ท่อระบายเอียงกลับด้านกัน
เนื่องจากจะทำให้ประสิทธิภาพการชำระล้างของผลิตภัณฑ์ลดลง และน้ำลกปรกอาจไหลย้อนกลับเข้าไปในท่อพักน้ำ

สิ่งที่ต้องทำ

17

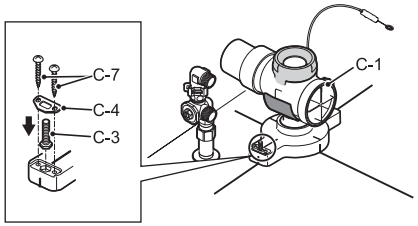

Caution
- **Insert the head of the hexagonal bolt completely in the hexagonal hole of the water drain socket.**
  If it is not inserted completely, the toilet bowl may be unstable.
- **When installing, be careful that the wire does not get pinched between the floor and discharge socket.**

Внимание
- Надежно закрепить 6-гранными болтами крепление слива унитаза, чтобы обеспечить прочное крепление унитаза.
- При установке обратите внимание, чтобы провод не оказался зажатым между полом и сливной муфтой.

Cẩn thận
- **Cố định chặt đầu bu-long lục giác vào trong lỗ lục giác của đầu nối ống thoát nước.**
  Nếu như không cố định chặt, bồn cầu sẽ không vững.
- **Khi lắp, cẩn thận để không làm dây bị kẹp giữa sàn và chân ống xả.**

ข้อควรระวัง
- ใส่หัวของสลักเกลียวรูปหกเหลี่ยมในรูรูปหกเหลี่ยมของเบ้าขอต่อท่อระบายน้ำให้แน่น
  หากไม่ใส่ให้แน่น โถสุขภัณฑ์อาจโยกคลอนได้
- ขณะทำการติดตั้ง
  โปรดระวังอย่าให้สายไฟถูกหนีบติดอยู่ระหว่างพื้นและช่องระบายน้ำ

18

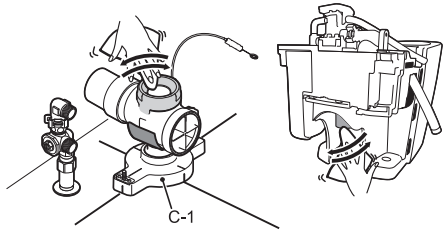

19

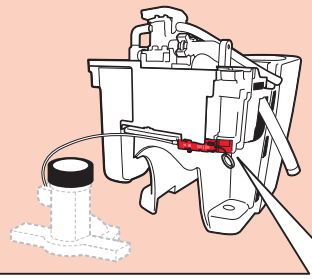

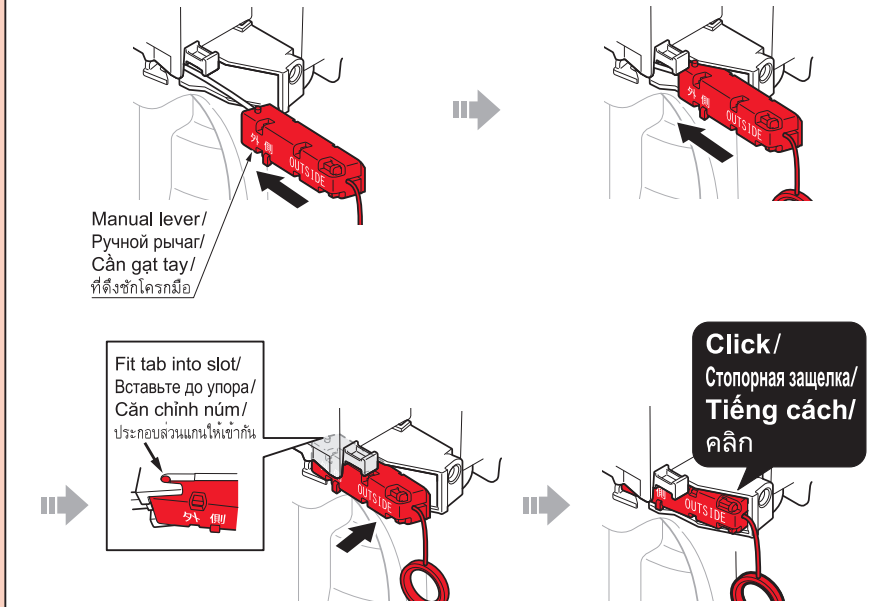

***After mounting, check that the manual lever does not detach./**
***После установки ручного рычага убедитесь, что он не вынимается./**
***Sau khi lắp, kiểm tra để đảm bảo cần gạt không bị rời ra./**
*เมื่อติดตั้งเสร็จ ตรวจสอบให้แน่ใจว่าที่ดึงชักโครกมือจะไม่หลุดออกมา

If the unit emits an electronic noise and all lamps are flashing/ Если изделие издаёт электронные сигналы и мигают все индикаторы/ Nếu bộ bồn cầu phát âm báo điện tử và mọi đèn sáng lên/ กรณีระบบอิเล็กทรอนิกส์ส่งสัญญาณเสียงร้องและสัญญาณไฟกระพริบทุกดวง

Electronic noise emitted/
Издаются электронные сигналы/
Có âm báo điện tử/ระบบอิเล็กทรอนิกส์ปล่อยสัญญาณเสียงร้อง

All lamps flashing/Мигают все индикаторы/
Mọi đèn đều sáng/สัญญาณไฟทุกดวงมีการกระพริบ

① Remove the power supply plug/
Вытащите сетевой штепсель/
Tháo nút bịt nguồn cấp điện/ทำการถอดปลั๊กไฟออก

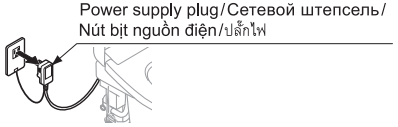

② Install the manual lever according to 19 /
Установите ручной рычаг как описано в разделе 19 /
Lắp cần gạt tay theo 19 /
ติดตั้งที่ดึงชักโครกมือตาม 19

③ Insert the power supply plug/
Вставьте сетевой штепсель/
Đậy nút bịt nguồn cấp điện/เสียบปลั๊กไฟ

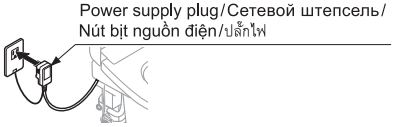

Confirm that the electronic noise has stopped and that no lamps are flashing/
Убедитесь в том, что электронные сигналы исчезли, а индикаторы не мигают/
Đảm bảo âm báo điện tử đã ngừng phát và không đèn nào sáng/
ตรวจสอบว่าสัญญาณเสียงอิเล็กทรอนิกส์หยุดลงและไฟทุกดวงหยุดกะพริบ

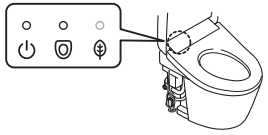

< Remove the manual lever >
< Снимите ручной рычаг >
< Tháo cần gạt tay >
< ถอดที่ดึงชักโครกมือ >

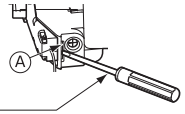

Insert a flat-head screwdriver or other tools into Ⓐ shown in the figure to unlock and then remove the manual lever./
Снимите ручной рычаг, предварительно сняв его со стопора с помощью плоской отвертки или другого инструмента, вставленного, как показано на рисунке значком Ⓐ./
Đặt tuốc-nơ-vít dẹt hoặc các dụng cụ khác vào điểm Ⓐ như trong hình để mở khóa và tháo cần gạt./
สอดไขควงปากแบนหรือเครื่องมืออื่นในภาพประกอบ Ⓐ เพื่อเปิดที่ดึงชักโครกมือแล้วถอดออก

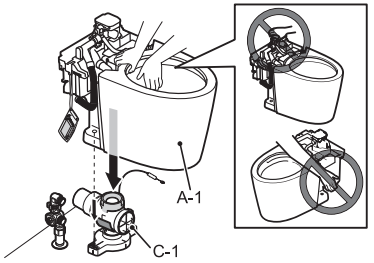

How to handle the manual lever/
Как пользоваться ручным рычагом/
Cách xử lý cần gạt tay/วิธีใช้ที่ดึงคันโยกมือ

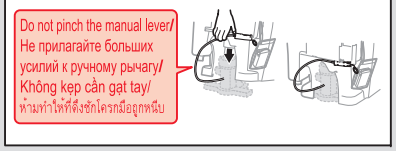

*Do not pull the manual lever, or cause it to be pinched by the toilet bowl./
*Не тяните за ручной рычаг и не допускайте, чтобы он задевал за унитаз./
*Không kéo cần gạt tay hay để cần gạt bị kẹp bởi bồn cầu./
*ห้ามดึงตัวดึงชักโครกมือหรือทำให้ที่ดึงชักโครกมือถูกหนีบกับโถสุขภัณฑ์

(Unit : mm)/
(ед.: мм)/
(Đơn vị : mm)/
(หน่วย:มม.)

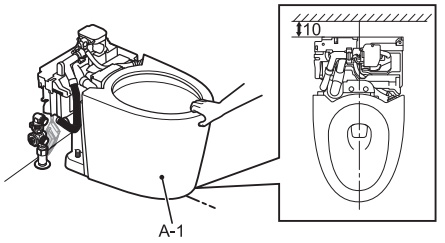

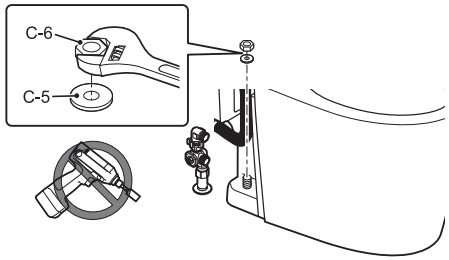

EN

Mount the top unit according to the installation manual.

- It is not malfunction even if water flows in the toilet bowl after the water shutoff valve is opened.
  If electrical power is available, insert the power plug in the outlet to stop the water flow.
  If electrical power is not available, close the shutoff valve to stop water.
  When electrical power is available, turn the unit on and then open the shutoff valve.
  Refer to the enclosed installation manual of top unit.
- Confirm the operation of the manual lever.
  After performing a test run of the main washlet unit, confirm operation.

RU

Установку крышки-сиденья Washlet производить согласно его прилагаемой инструкции.

- В унитаз после открытия запорного клапана может начать течь вода. Это нормально.
  Вода перестанет течь после того, как по завершении электромонтажных работ сетевой штепсель будет вставлен в розетку.
  Если электромонтажные работы еще не завершены, то для останова воды нужно закрыть запорный клапан.
  По завершении электромонтажных работ вставьте сетевой штепсель и откройте запорный клапан.
  Установку следует выполнять согласно Руководству по установке, которое поставляется в комплекте с основным блоком крышки-биде.
- Убедитесь в правильной работе ручного рычага.
  Убедитесь в правильной работе основного блока крышки-биде после его пробного включения.

VI

Gắn phần trên theo hướng dẫn lắp đặt.

- Không phải là sự cố kể cả khi nước vẫn chảy vào bồn cầu sau khi van khoá nước đã mở.
  Nếu có nguồn điện, cắm phích cắm điện vào ổ cắm để nước ngừng chảy.
  Nếu không có nguồn điện, đóng van khoá nước để nước ngừng chảy.
  Khi đã có nguồn điện, bật thiết bị và sau đó mở van khoá.
  Tham khảo hướng dẫn lắp đặt đi kèm với phần trên.
- Xác nhận hoạt động của cần gạt tay.
  Sau khi thực hiện chạy thử bộ Washlet chính, xác nhận hoạt động.

TH

ติดตั้งส่วนบนของผลิตภัณฑ์ตามคู่มือการติดตั้ง

- ลวนนี้ไม่ได้ทำงานผิดปกติแม้ว่าจะมีน้ำไหลในโถสุขภัณฑ์หลังเปิดวาล์วเปิด–ปิดน้ำแล้ว
  กรณีที่ไฟฟ้ายังใช้งานได้ ให้เสียบปลั๊กไฟในเต้ารับเพื่อหยุดการไหลของน้ำ
  กรณีที่ไฟฟ้าไม่สามารถใช้งานได้ ให้ปิดวาล์วเปิด–ปิดน้ำเพื่อหยุดน้ำ
  เมื่อไฟฟ้าใช้งานได้แล้ว ให้เปิดปุ่มเริ่มการทำงานของส่วนบนผลิตภัณฑ์ก่อน
  จากนั้นค่อยเปิดวาล์วเปิด–ปิดน้ำ
  กรุณาดูคู่มือการติดตั้งส่วนบนของผลิตภัณฑ์ที่แนบมาให้
- ตรวจสอบการทำงานของตัวดึงชักโครกมือโถสุขภัณฑ์
  หลังจากทดสอบการทำงานของโถสุขภัณฑ์ Washlet หลักแล้ว
  ยืนยันการทำงานให้แน่ใจอีกที

Connection of the water supply hose/
Способ подключения подводки воды/
Nối ống cấp nước/การเชื่อมต่อสายจ่ายน้ำ

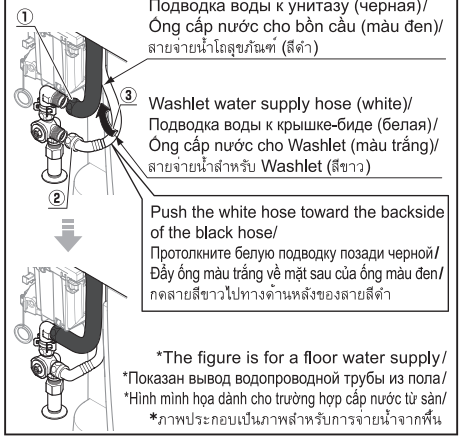

Toilet bowl water supply hose (black)/
Подводка воды к унитазу (черная)/
Ống cấp nước cho bồn cầu (màu đen)/
สายจ่ายน้ำโถสุขภัณฑ์ (สีดำ)

Washlet water supply hose (white)/
Подводка воды к крышке-биде (белая)/
Ống cấp nước cho Washlet (màu trắng)/
สายจ่ายน้ำสำหรับ Washlet (สีขาว)

Push the white hose toward the backside of the black hose/
Протолкните белую подводку позади черной/
Đẩy ống màu trắng về mặt sau của ống màu đen/
กดสายสีขาวไปทางด้านหลังของสายสีดำ

*The figure is for a floor water supply/
*Показан вывод водопроводной трубы из пола/
*Hình minh họa dành cho trường hợp cấp nước từ sàn/
*ภาพประกอบเป็นภาพสำหรับการจ่ายน้ำจากพื้น

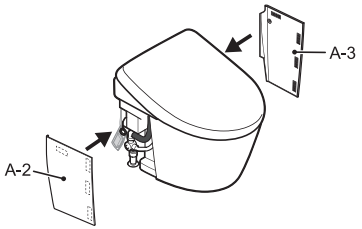

Install the side panel aligned with A and B in the figure (the dotted lines), so that there are no noticeable gaps./
Установите боковую панель, как показано на рисунке, совместив ее края с пунктирными линиями A и B так, чтобы между ними не было видимых зазоров./
Lắp panel bên thẳng với A và B trong hình (đường chấm chấm), sao cho không có khoảng cách đáng kể./
ติดตั้งแผงด้านข้างให้ตรงกับตำแหน่ง A และ B ดังในรูป (เส้นประ) เพื่อไม่ให้เห็นช่องว่างที่มีอยู่

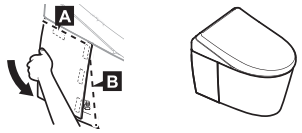

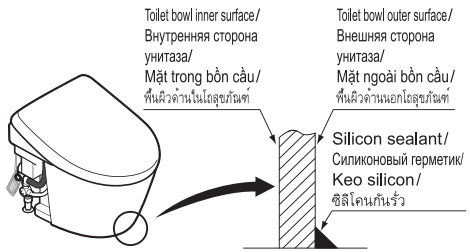

EN

- After the trial-run (flush) of the toilet bowl, check the toilet bowl inside for foreign matter such as chips of cut pipe, etc. Foreign matters such as transmitted rust can stick to the sides. Otherwise, foreign matter such as rust may be deposited in the toilet bowl.
- Be sure to close the water supply valve and clean the water supply filter after a trial-run.
* Remove the water supply filter using the open/close tool included with the toilet bowl or a ratchet wrench to clean the filter.
* After cleaning the filter, open the water supply valve.
- After conducting a test run,confirm that no connections are leaking water. Not installing the properly may cause water leaks that could result in flooding damage to property, such as household belongings.

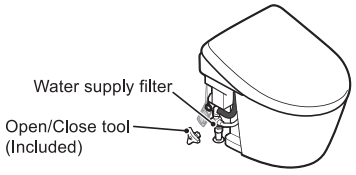

- Make sure that there are no scratches or other damage on the ceramic surface. If the ceramic surface is tightly pressed or rubbed against metals (watchbands , belt buckles , etc.), black or silver streak marks may be left on the surface.
- After installation, unseen dirt (oil or adhesive for piping) may remain in the toilet bowl. Be sure to wipe it off using a non-abrasive neutral detergent for toilets. Otherwise, the toilet bowl surface may not flush completely clean.
- Confirm that there is no noticeable gap between the porcelain and side panel and that neither part is lifted up. If the parts are not installed firmly, the side panel could detach.

RU

- После пробного смыва убедиться, что на поверхности унитаза нет стружки и пр., оставшейся от нарезания труб. Не очищенная мелкая стружка может стать причиной ржавения и налипания посторонних предметов.
- После пробного смыва закрыть кран подачи воды и очистить фильтр.
* Отсоединить фильтр при помощи входящего в комплект ключа или трещеточного ключа, очистить его.
* По окончании очистки фильтра открыть кран подачи воды.
- Убедитесь в отсутствии утечки воды из каких-либо соединений после пробного слива. Неправильная установка может вызвать утечку воды, которая может привести к затоплению и порче имущества.

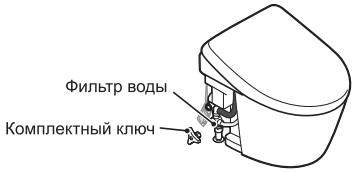

- Убедиться, что на поверхность унитаза не были нанесены повреждения. При соприкосновении с поверхностью унитаза металлических предметов (браслета от часов, ременной пряжки и пр.) на ней могут остаться черные или серебристого цвета следы.
- По окончании установки на поверхности унитаза могут остаться незаметные следы от герметика, клея для труб и пр., их необходимо очистить туалетным чистящим средством (неабразивным). Если их не очистить, они приведут к значительному загрязнению унитаза при его использовании.
- Убедитесь в отсутствии видимого зазора между поверхностью фарфора и боковой панелью, а также в том, что нет приподнятых элементов. При ненадежном креплении элементов возможно отсоединение боковой панели.

VI

- Sau khi vận hành thử bồn cầu (xả), kiểm tra bên trong bồn cầu có vật lạ như mảnh vụn của ống cắt, v.v... hay không. Những vật lạ như mảnh vụn rỉ trôi vào có thể dính vào mặt bên. Nếu không, vật lạ như gỉ sắt có thể lắng lại trong bồn cầu.
- Đảm bảo đóng van cấp nước và vệ sinh bộ lọc cấp nước sau khi vận hành thử.
* Sử dụng dụng cụ đóng/mở đi kèm với bồn cầu hoặc cờ-lê bánh cóc tháo bộ lọc cấp nước để làm sạch bộ lọc.
* Sau khi làm sạch bộ lọc, mở van cấp nước.
- Sau khi thực hiện chạy thử, hãy xác nhận rằng không có mối nối nào bị rò rỉ nước. Không cài đặt đúng cách có thể gây ra rò rỉ nước dẫn đến hư hại tài sản do bị ngập nước, ví dụ như đồ dùng cá nhân trong nhà.

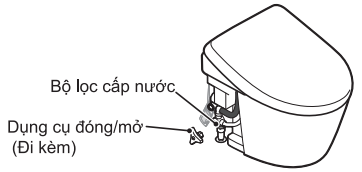

- Đảm bảo rằng không có trầy xước hoặc hư hại nào khác trên bề mặt gốm. Nếu bề mặt gốm bị ấn chặt hoặc chà xát với kim loại (dây đồng hồ, mặt thắt lưng, v.v...) có thể để lại những vệt đen hoặc vệt ánh bạc trên bề mặt.
- Sau khi lắp đặt, vết bẩn khó thấy (dầu hoặc keo dán ống) có thể còn dính trong bồn cầu. Đảm bảo lau sạch vết bẩn bằng chất tẩy rửa trung tính để không làm mòn bồn cầu. Nếu không, bề mặt bồn cầu sẽ không được xả sạch hoàn toàn.
- Xác nhận không có khoảng cách đáng kể giữa phần sứ cách điện và panel bên, và không bên nào bị nâng lên. Nếu các bộ phận này được lắp không chắc chắn, thì tấm vách bên có thể bị tách ra.

TH

- หลังทดลองการทำงาน (ชำระล้าง) ของโถสุขภัณฑ์แล้ว ให้ตรวจสอบด้านในโถว่ามีวัตถุแปลกปลอมหรือไม่ เช่น เศษท่อ ฯลฯ วัตถุแปลกปลอม อย่างคราบสนิมอาจติดอยู่ตามด้านข้างในโถ มิฉะนั้น วัตถุแปลกปลอม เช่น สนิม อาจจะสะสมในโถสุขภัณฑ์ได้
- ตรวจสอบให้แน่ใจว่าได้ปิดวาล์วจ่ายน้ำและทำความสะอาดตัวกรองน้ำหลังทดลองการทำงาน
* ถอดตัวกรองน้ำออกโดยใช้เครื่องมือเปิด/ปิดซึ่งมีมาให้พร้อมกับโถสุขภัณฑ์ หรือประแจแหวน เพื่อทำความสะอาดตัวกรอง
* หลังทำความสะอาดตัวกรองแล้ว ให้เปิดวาล์วจ่ายน้ำ
- หลังจากทดสอบการทำงานแล้ว ให้ตรวจสอบว่าไม่มีน้ำรั่วไหลออกจากข้อต่อการติดตั้งท่อไม่ถูกต้องอาจทำให้น้ำรั่วได้ ซึ่งจะทำให้เกิดน้ำท่วมขัง ทำให้ทรัพย์สิน เช่น ข้าวของเครื่องใช้ภายในบ้าน เกิดความเสียหาย

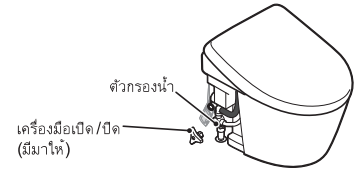

- ตรวจสอบให้แน่ใจว่า ไม่มีรอยขีดข่วนหรือความเสียหายอื่น ๆ บนพื้นผิวเซรามิก หากพื้นผิวเซรามิกถูกกดหรือถูขูดขีดด้วยโลหะ (สายนาฬิกาข้อมือ, หัวเข็มขัด ฯลฯ) อาจเกิดรอยสีดำหรือสีเงินบนพื้นผิวได้
- หลังการติดตั้ง อาจมีคราบสกปรกที่มองไม่เห็น (น้ำมันหรือกาวติดท่อ) ยังหลงเหลือติดอยู่ในโถสุขภัณฑ์ ตรวจสอบให้แน่ใจว่าได้เช็ดคราบสกปรกต่างๆ ออกหมดแล้ว โดยใช้น้ำยาที่มีค่าเป็นกลางซึ่งไม่ทำให้สุขภัณฑ์สึกกร่อน มิฉะนั้น พื้นผิวของโถสุขภัณฑ์อาจไม่ได้รับการชำระล้างอย่างละอาดหมดจด
- ให้ยืนยันว่ามองไม่เห็นช่องว่างระหว่างตัวโถสุขภัณฑ์และแผงด้านข้าง และไม่มีส่วนใดถูกยกขึ้น และทั้งสองส่วนจะต้องไม่เกยกันขึ้นมา หากติดตั้งขึ้นส่วนไม่แน่นหนา อาจทำให้แผงด้านข้างหลุดออกมาได้